FL700 - Ref. FL700

LED R118

Vous recherchez un feu de balisage lumineux LED 24 Vdc ? Vous souhaitez installer une solution de balisage à plaquer avec un large choix de couleur LED et de boîtier d'habillage pour une meilleure adaptation à votre véhicule ? Vous recherchez un feu de balisage LED bus et car homologué R118 et fabriqué en France ? Optez pour FL 700 ! FL700 est un **feu de balisage lumineux LED** imaginé, conçu et fabriqué par SESALY, équipementier spécialisé dans la conception et la fabrication de solutions lumineuses et sonores pour le confort et la sécurité des bus et cars. Il est fabriqué en France et est conforme à la réglementation **ECE R118 (feux fumée)**. Cette solution de balisage pour bus et car est disponible avec différentes couleurs de LED (vert, bleu, blanc, rouge ou orange) et de boîtier d'habillage (opale, blanc ou cristal). Nous vous invitons à prendre contact avec notre équipe commerciale pour toutes demandes spécifiques sur ces feux ou pour un design adapté à votre véhicule. Ce feu de balisage lumineux LED **24 Vdc à plaquer**dispose de nombreux atouts :

- Il est composé de 3 LED blanches, disponibles en vert, bleu, rouge ou orange.
- Son boîtier est disponible en blanc, cristal ou opale à la demande.
- Son corps est fabriqué en polycarbonate (PC).
- Ce balisage LED fonctionne avec une connexion filaire de 2x580 mm avec une languette de 6.35.
- Son épaisseur est de 9.1 mm avec un joint de 2 mm.
- Il consomme peu : 0.023 A pour 24 Vdc (16-30) pour le modèle blanc froid, par exemple. Il existe un modèle, en option sur demande, avec une tension d'alimentation de 12 Vdc.
- Sa durée de vie est supérieure à 30 000 heures*

** pour une température ambiante de 25°C, la puissance lumineuse diminue de 30% après 30 000 heures*

CARACTERISTIQUES TECHNIQUES

Marque	SESALY

FL700 - Ref. FL700

Tension	24V
Source	LED
Ampérage	0,023 AMP à 24V
Couleur	Boîtier : opale, blanc ou cristal, Blanc froid
Connecteur	Cable fils nus
Matière Boîtier	Polycarbonate
Options, nous consulter	12V
Profondeur	9,1 mm
Durée de Vie	> 30.000 heures
ECE	R118
Secteur d activité	Cars et Bus

AUTRES VISUELS

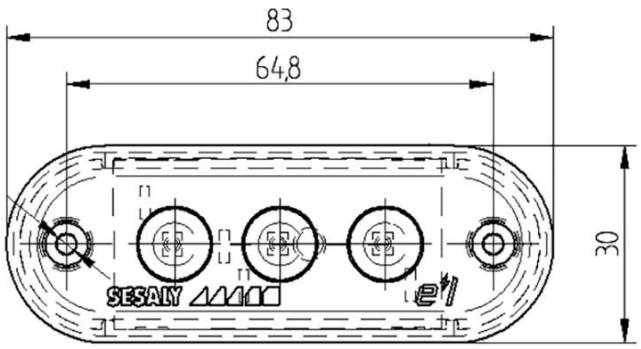

www.vignal-group.com - contact@vignal-group.com

France Lyon HQ : +33 (0)4 72 917 917
France Caen : +33 (0)2 31 74 73 13
France Le Mans : +33 (0)2 43 50 14 14

Suisse Rancate : +41 (0) 91 640 50 80
Etats-Unis Mosinee : +1 715 693 1530
Chine Changzhou : +86 137 7686 3469